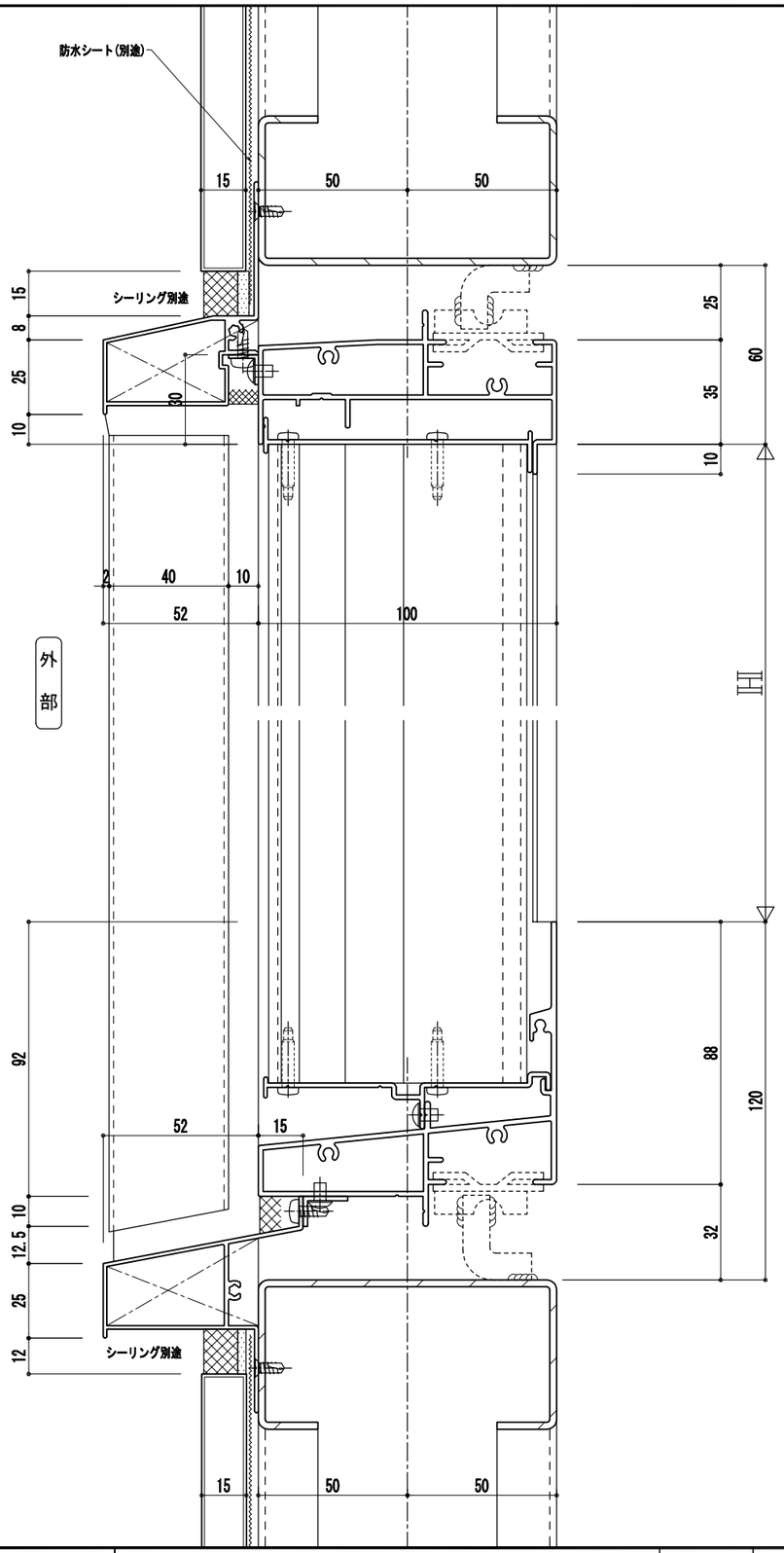

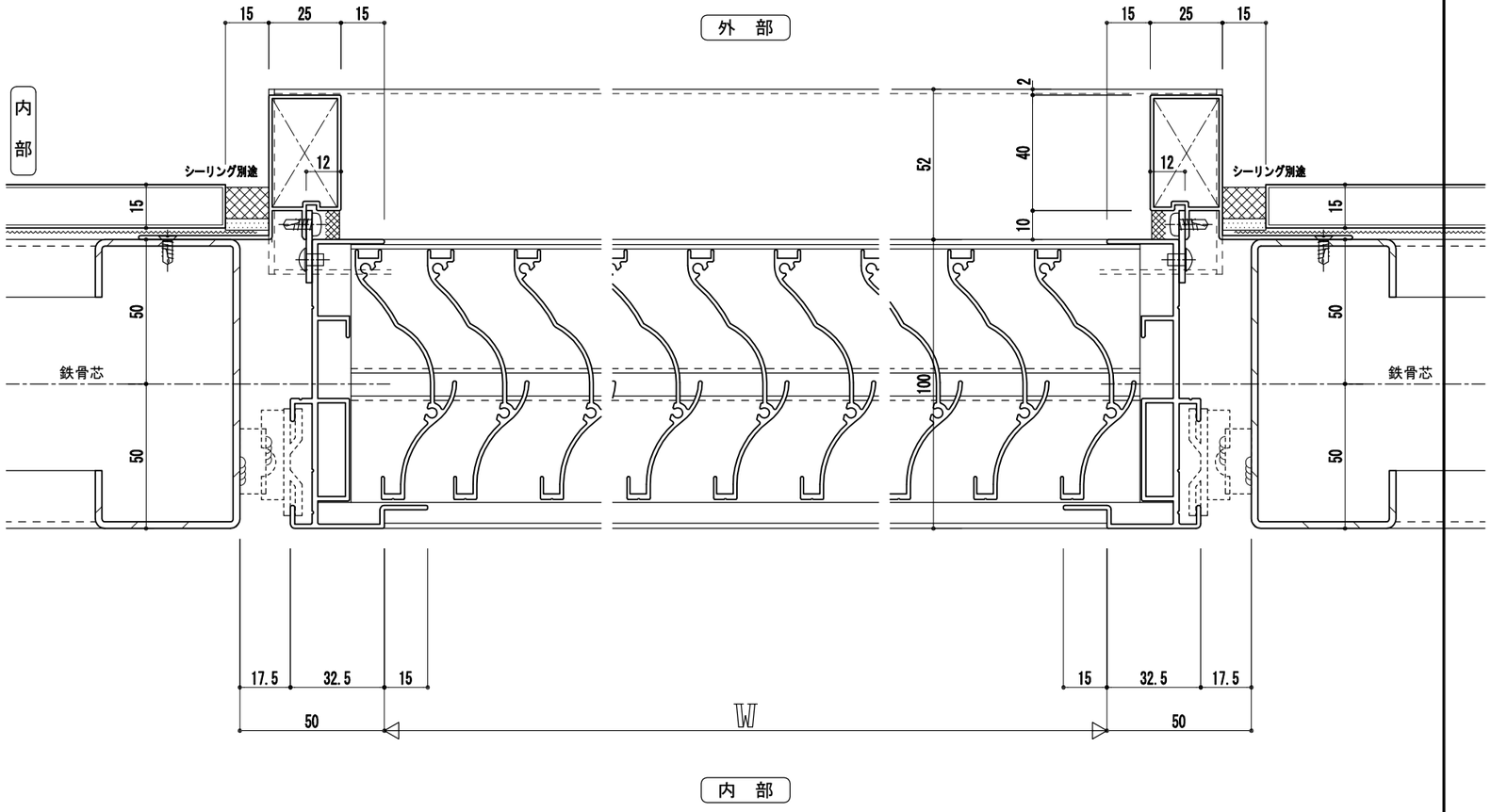

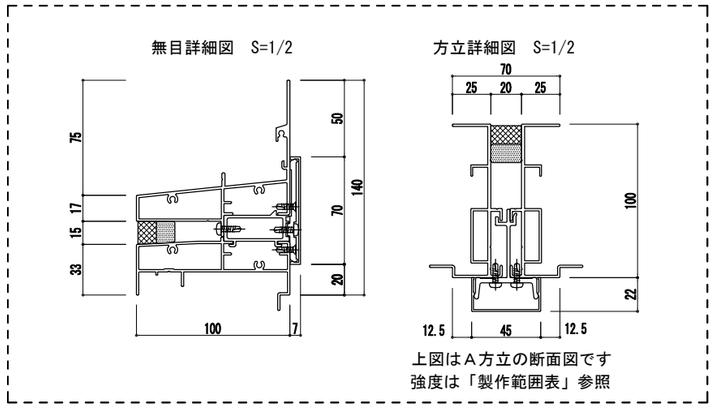

AG *

PROGRESS AN		設計監理		工事名		承諾印		検図		作図		縮尺	S=1/1
		施工		図面名	AM-S70 断面図							図番号	

株式会社 プログレスAN