製　品　名	遮炎装置付き高性能防火ダンパー：ＦＤ－Ｐ６０　〖意匠登録・実用新案取得〗			
性　　能	特定防火設備（１時間耐火）	有効開口率：６０％	枠見込：７０ｍｍ	重量：約３８ｋｇ/㎡
主　材　料	高耐食溶融めっき鋼板「黒ＺＡＭ®」※　板厚１．６ｍｍ　（表面のめっき層を黒色化したＺＡＭ鋼板）			
特　　徴	錆止塗装不要、仕上塗装不要、高開口率＆遮炎装置を備えた窓用防火ダンパー			
注 意 事 項	・建築ＦＤでのダクト接続は、設備の法規や指針に抵触しますので設備ＦＤ(設備工事)をご使用下さい。 ・ＦＤ枠の止水性能はありませんので、外部窓（アルミガラリ）と併用をお願います。			

※「ＺＡＭ®」は、日本製鉄株式会社が開発した溶融亜鉛-アルミニウム-マグネシウム合金めっき鋼板の商品名です。（黒ＺＡＭを標準としていますが、一般のＺＡＭでも製作可能）

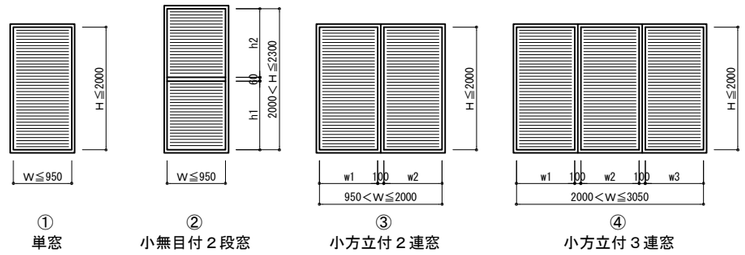

①単窓製作範囲：200≦W≦950、200≦H≦2000
有効H＝ＦＤH－６０　（最大損失時）
有効W＝ＦＤW

②小無目付２段窓製作範囲：2000＜H≦2300
有効H＝ＦＤH－１８０(最大損失時＋小無目損失)
有効W＝ＦＤW

③小方立付２連窓製作範囲：950＜W≦2000
有効H＝ＦＤH－６０　（最大損失時）
有効W＝ＦＤW－１００(小方立損失)

④小方立付３連窓製作範囲：2000＜W≦3050
有効H＝ＦＤH－６０　（最大損失時）
有効W＝ＦＤW－２００(小方立損失)

・国土交通大臣が定めた構造を用いているため、告示1369号適用により特定防火設備となります。＜例示仕様＞
・認定性能評価機関において評価試験に準じた方法で性能試験を行い、W950×H2000 の遮炎性能を実証。

※上記寸法は外部窓(ガラリ)が単窓の場合のＦＤ製作範囲となります。
※外部窓が段窓や連窓の場合は、分割の無目方立詳細図を参照下さい。

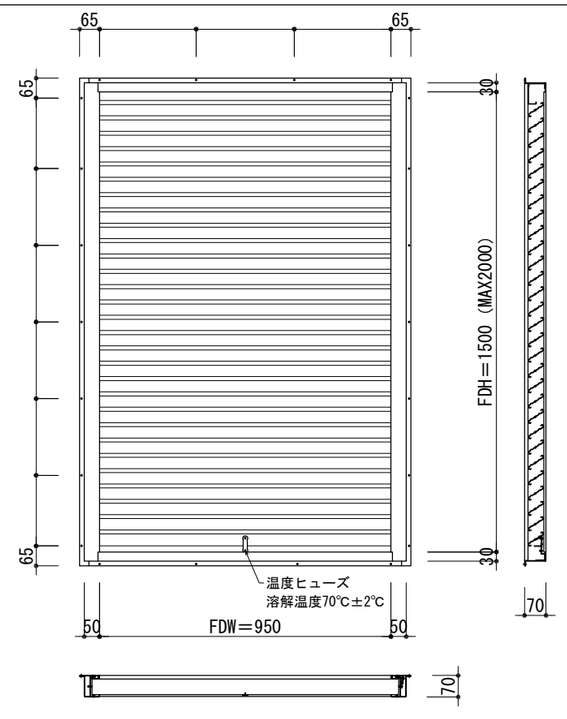

ＦＤ内観図1/10

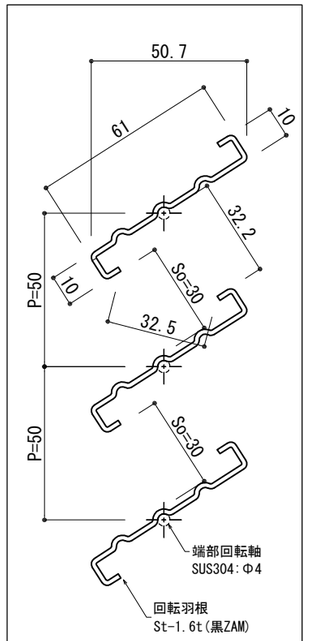

f ＝So/P＝30/50＝0.6

有効開口率６０％

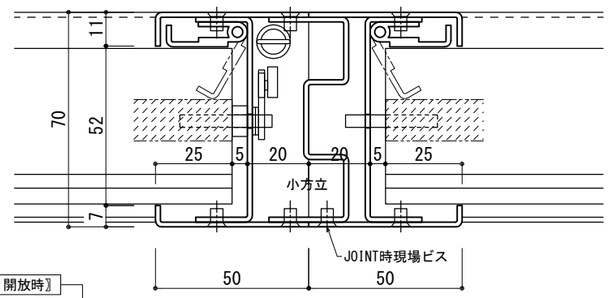

小方立横断面図

（W＞０．９５ｍ）

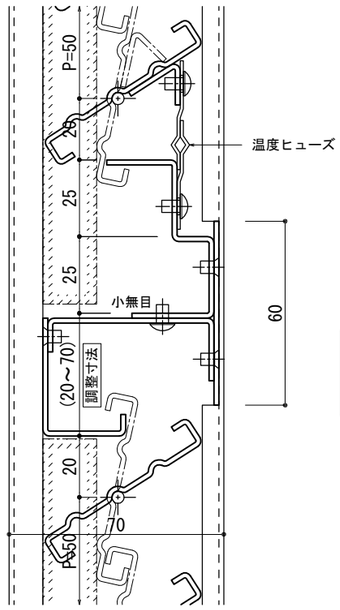

小無目竪断面図

（H＞２．０ｍ）

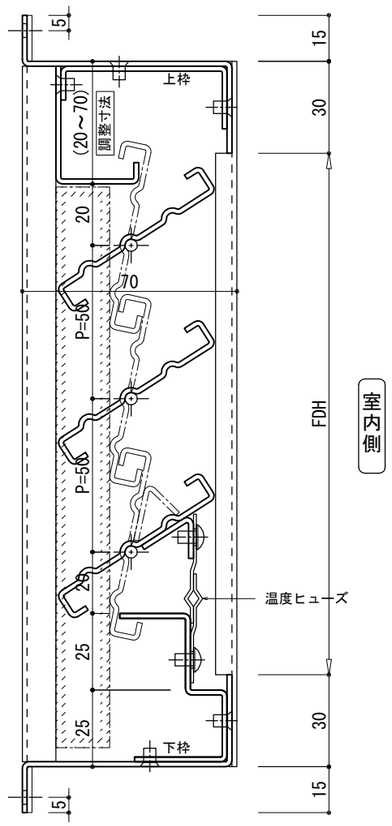

竪断面図

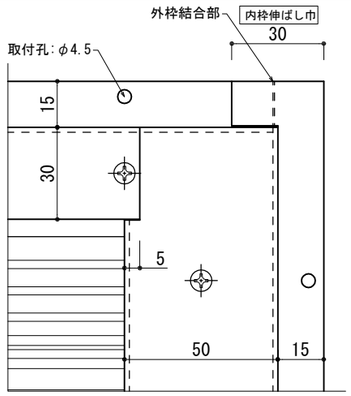

内観右上端部詳細

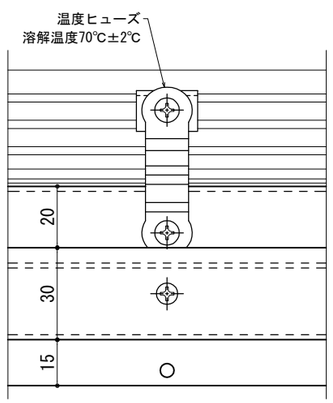

内観中央下部詳細

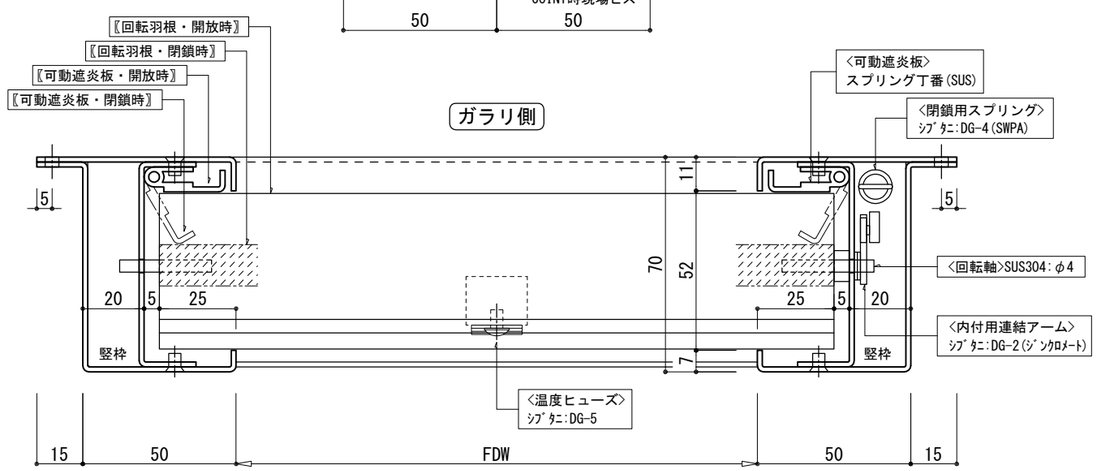

横断面図

<作図注意事項>
1.鋼製建具ですが規格製品ですので、枠形状等は変更しないで下さい。
2.躯体との隙間はモルタル又は鉄板で塞ぐかロックウール充填して下さい。
3.火災時の脱落防止としてアンカー溶接か鉄板で躯体と結合させて下さい。

PROGRESS AN	△2021.02.25　改良型の試験結果より、遮炎板形状と最大W寸法を変更しました。	設計監理		工事名		承諾印		検図		作図	縮尺	S=1/1	図番号
		施　工		図面名	FDP60-00：製　品　詳　細　図								

株式会社　プログレスAN