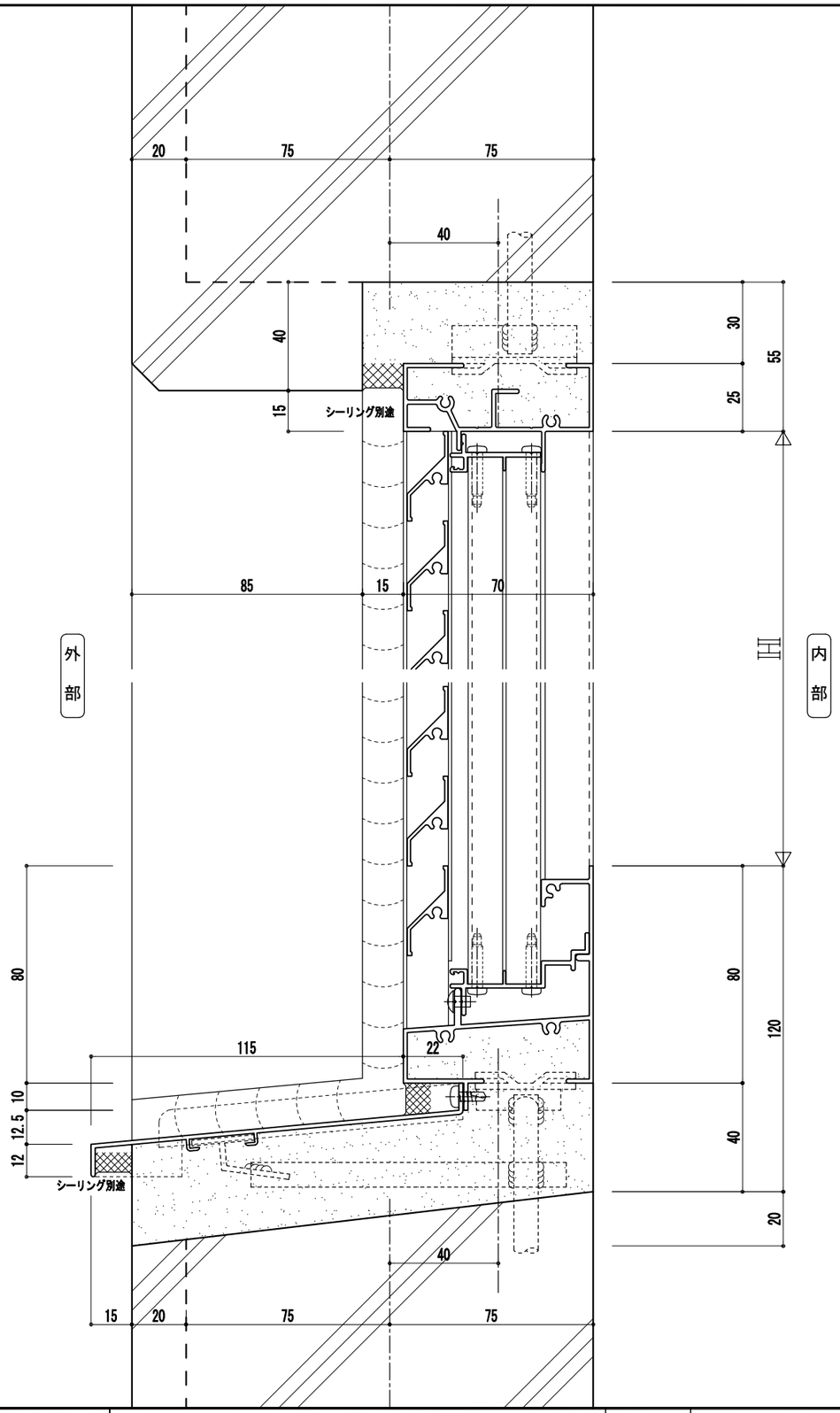

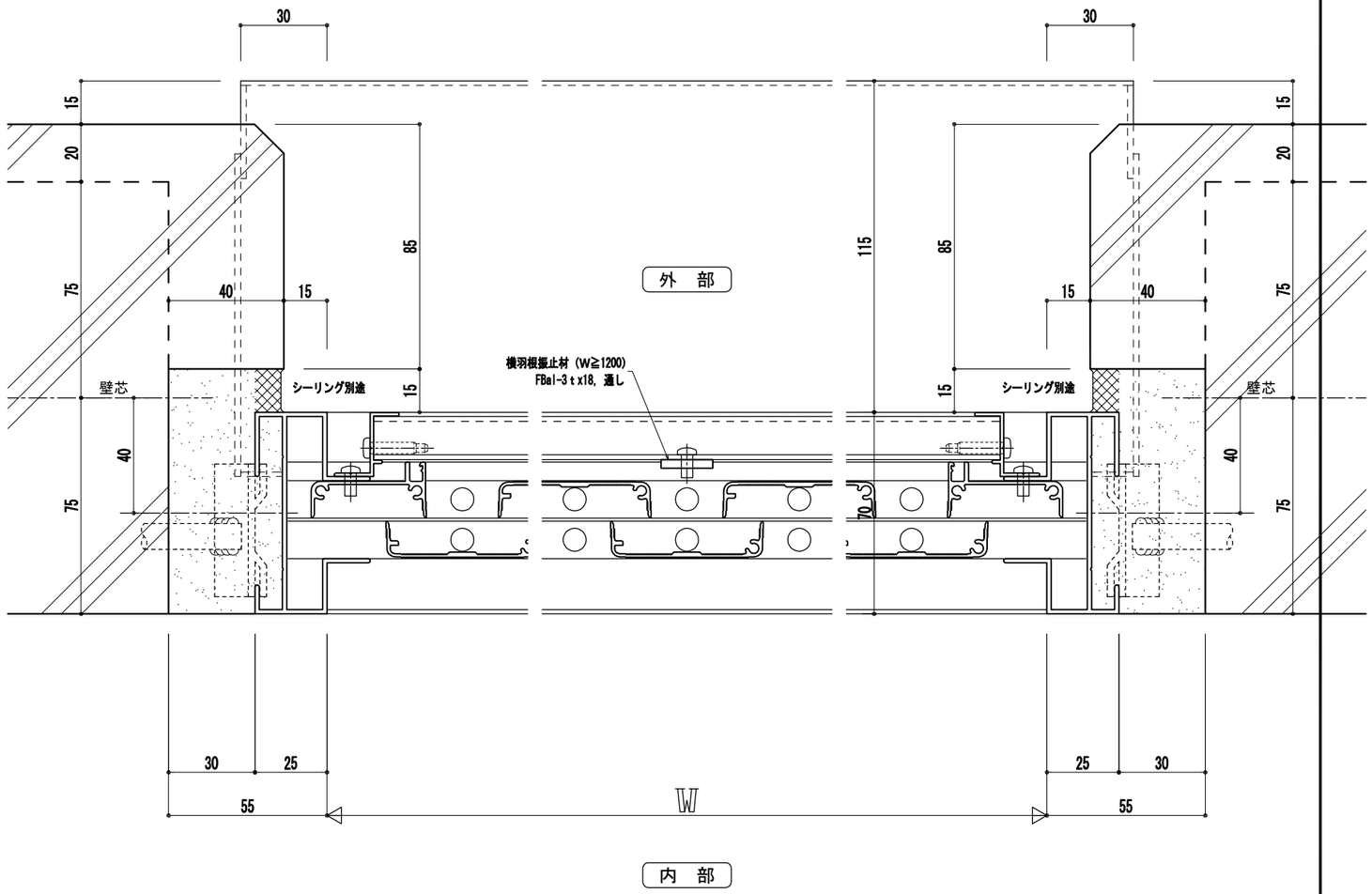

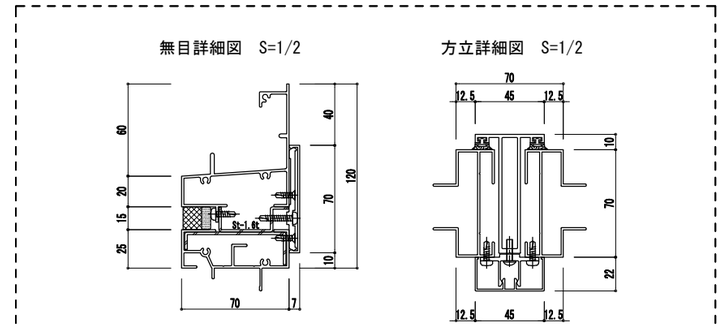

上図はＡ方立の断面図です
強度は「製作範囲表」参照

AG
*

PROGRESS AN		設計監理		工事名		承諾印		検図		作図		縮尺	S=1/1
		施　工		図面名	PSA-70A 断 面 図							図番号	

株式会社 プログレスAN